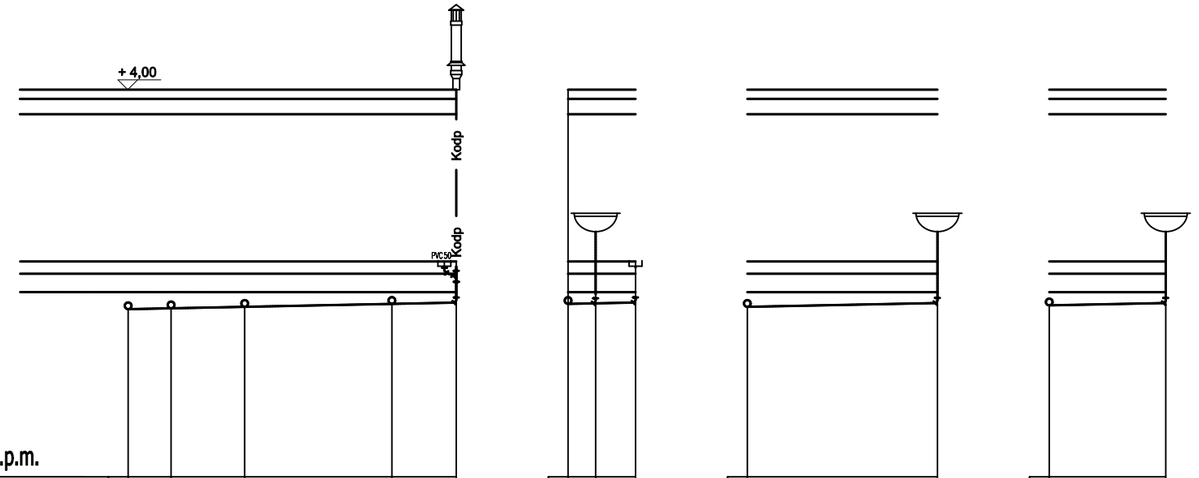

P.p. 184,00 m n.p.m.

RzęPVCa podłogi/terenu	187,51	187,51	187,51	187,51	187,51	187,51	187,51	187,51	187,51	187,51	187,51	187,51	187,51	187,51
RzePVCa PVCa rury	186,73	186,75	186,77	186,82	186,84	186,82	186,83	186,84	186,77	186,83	186,75	186,86		
Wysokość PVCa rury	0,78	0,76	0,74	0,69	0,67	0,69	0,68	0,67	0,78	0,68	0,76	0,65		
Materiał, ŚrePVCica,Spadek														
Odległości	0,00	0,70	1,90	4,30	5,35	0,00	0,45	1,10	0,00	3,10	0,00	1,90		
Oznaczenia	T	1	2	3	PT1	3			2		1			

Obiekt:
„Rozbudowa Zespołu Szkolno-Przedszkolnego - budowa klubu dziecięcego „Sówki" wraz z oddziałami przedszkolnymi:
- wraz z rozbiórką i budową nowego odcinka sieci kanalizacji sanitarnej oraz sieci wodociągowej;
- wraz z instalacjami wewnętrznymi: wodno-kanalizacyjnymi, centralnego ogrzewania, gazowymi, wentylacji mechanicznej i klimatyzacji, elektroenergetycznymi, teletechnicznymi;
- wraz z zagospodarowaniem terenu w tym z: małą architekturą, placem gospodarczym, placami zabaw, ogródkiem warzywnym, ogrodem deszczowym, komunikacją wewnętrzną - ścieżkami i drogą wewnętrzną z miejscami postojowymi w ilości 12 szt. (11 miejsc + 1 dla Osób);
- wraz z instalacjami zewnętrznymi: przyłączem kanalizacji sanitarnej, przyłączem wodociągowym, przyłączem gazowym i przyłączem elektroenergetycznym;
na dz. o nr 7140; 7142; 7144, fragment dz. o nr 716; j. ewid. Wola Zabierzowska, obręb 8 w Woli Zabierzowskiej w gminie Niepołomice."

Inwestor:
GMINA NIEPOŁOMICE
Plac Zwycięstwa 13
32-005 Niepołomice

Data: MAJ 2025

ARP MANECKI ARCHITEKCI
S. P. Z O. O. UL. WIELOPOLE 18B 31-072 KRAKÓW NIP: 6762574406 E-MAIL: ARP.BIURO@GMAIL.COM TEL.: (12) 422 55 70

FUNKCJA	NAZWISKO	NR UPRAW.	SPECJALNOŚĆ	PODPIS
Projektant generalny:	dr inż. arch. M.MANECKI	MPOIA/036/2009	Architektura	
Współpraca projektowa:	mgr inż. S.GUBAŁA	MAP/0229/POOS/13	Sanitarna	
Sprawdzający:	mgr inż. M. KUSAK	MAP/0476/PWBS/19	Sanitarna	

Stadium: PROJEKT TECHNICZNO-WYKONAWCZY

Treść rysunku: KANALIZACJA TŁUSZCZOWA ROZWINIĘCIE

Skala: 1:100

Nr rysunku: S-WK-04